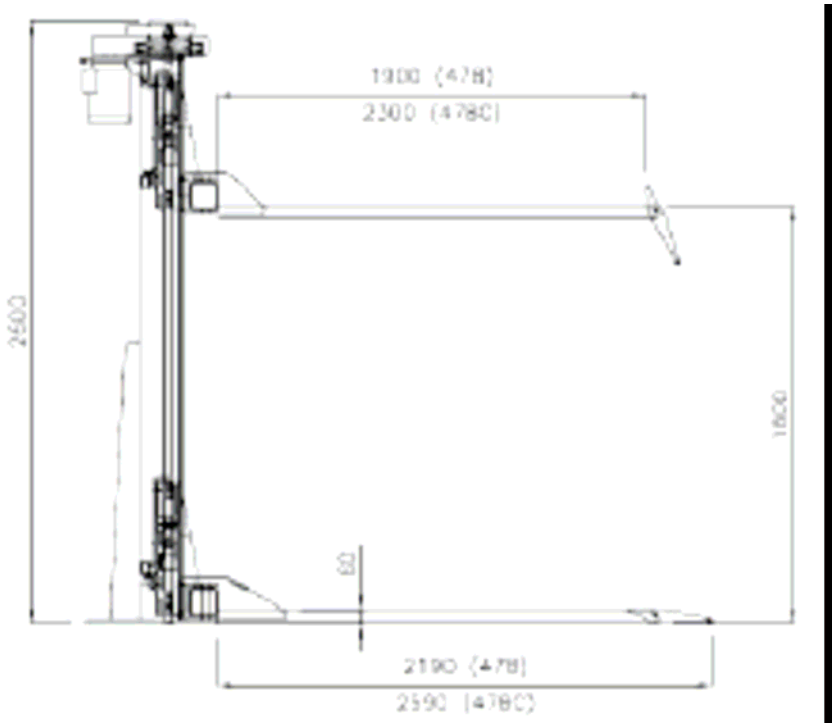
1900 (478)
2300 (478C)
2600
1800
50
2190 (478)
2590 (478C)

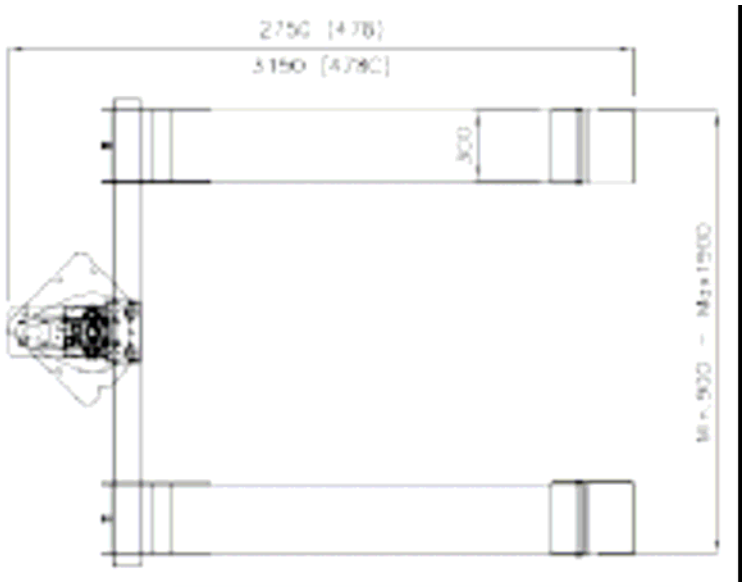
2750 (478)
3150 (478C)
300
Min. 1900 - Max 1900

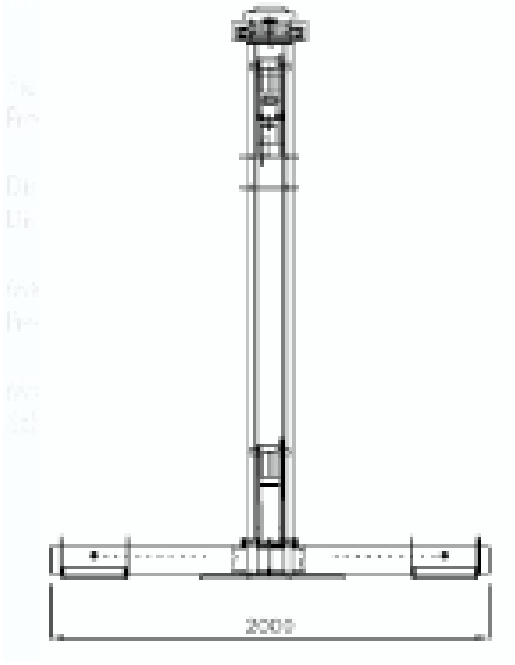
2000